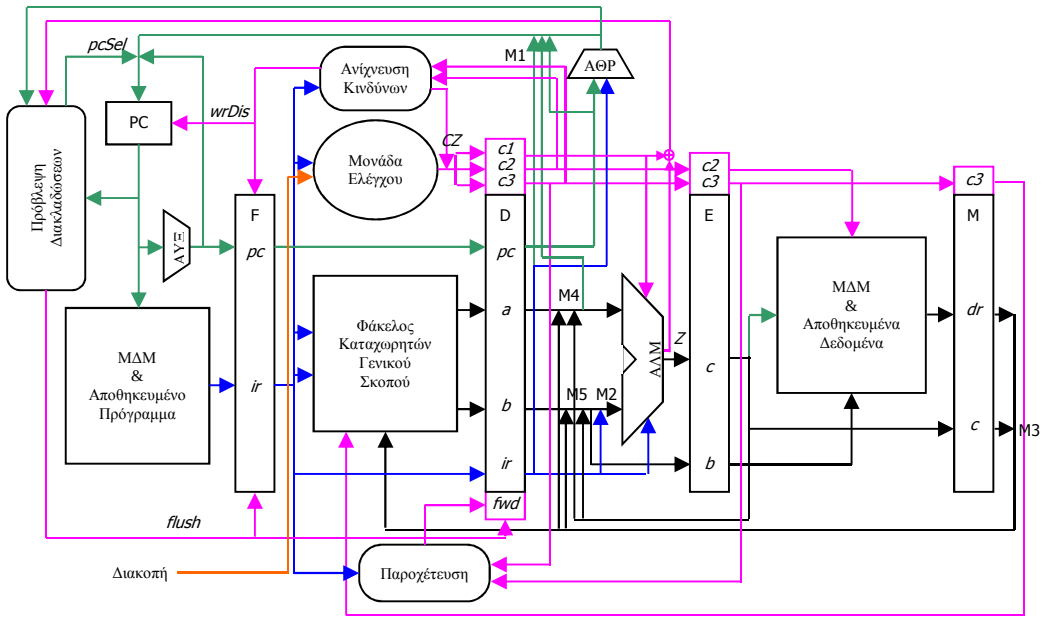
pcSel
PC
wrDis
Ανίχνευση Κινδύνων
M1
ΑΘΡ
Μονάδα Ελέγχου
CZ
c1
c2
c3
Πρόβλεψη Διακλαδώσεων
ΑΥΞ
F
pc
ir
D
a
b
fwd
E
c
M
dr
ΜΔΜ & Αποθηκευμένο Πρόγραμμα
Φάκελος Καταχωρητών Γενικού Σκοπού
M4
M5
M2
ΑΛΜ
Z
ΜΔΜ & Αποθηκευμένα Δεδομένα
M3
flush
Διακοπή
Παροχέτευση

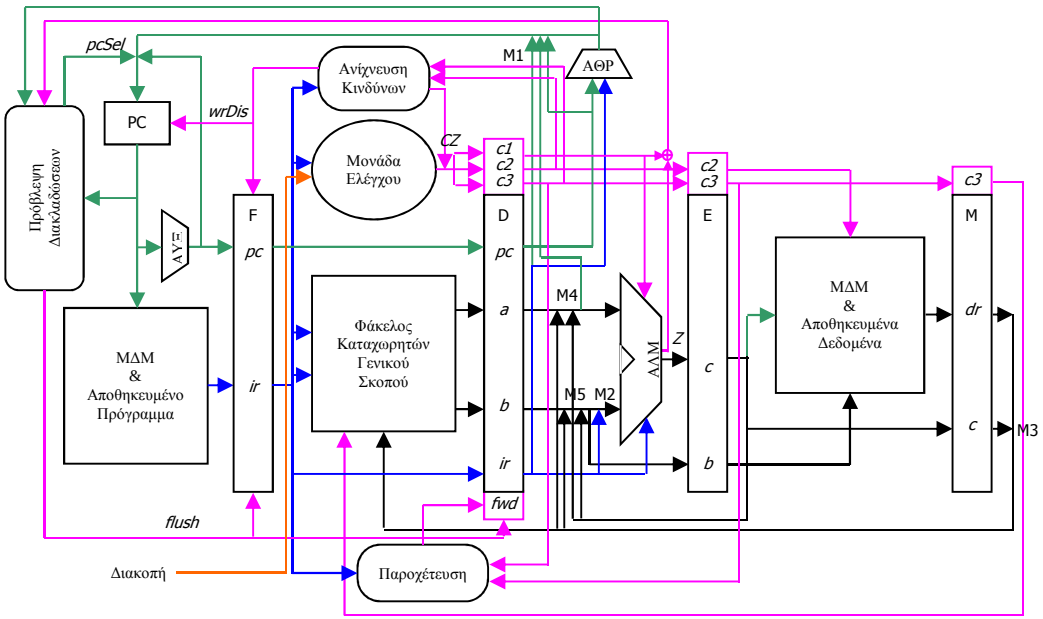
pcSel
PC
wrDis
Ανίχνευση Κινδύνων
M1
ΑΘΡ
Μονάδα Ελέγχου
CZ
c1
c2
c3
Πρόβλεψη Διακλαδώσεων
ΑΥΞ
F
pc
ir
D
a
b
fwd
E
c
M
dr
ΜΔΜ & Αποθηκευμένο Πρόγραμμα
Φάκελος Καταχωρητών Γενικού Σκοπού
M4
M5
M2
ΑΛΜ
Z
ΜΔΜ & Αποθηκευμένα Δεδομένα
M3
flush
Διακοπή
Παροχέτευση

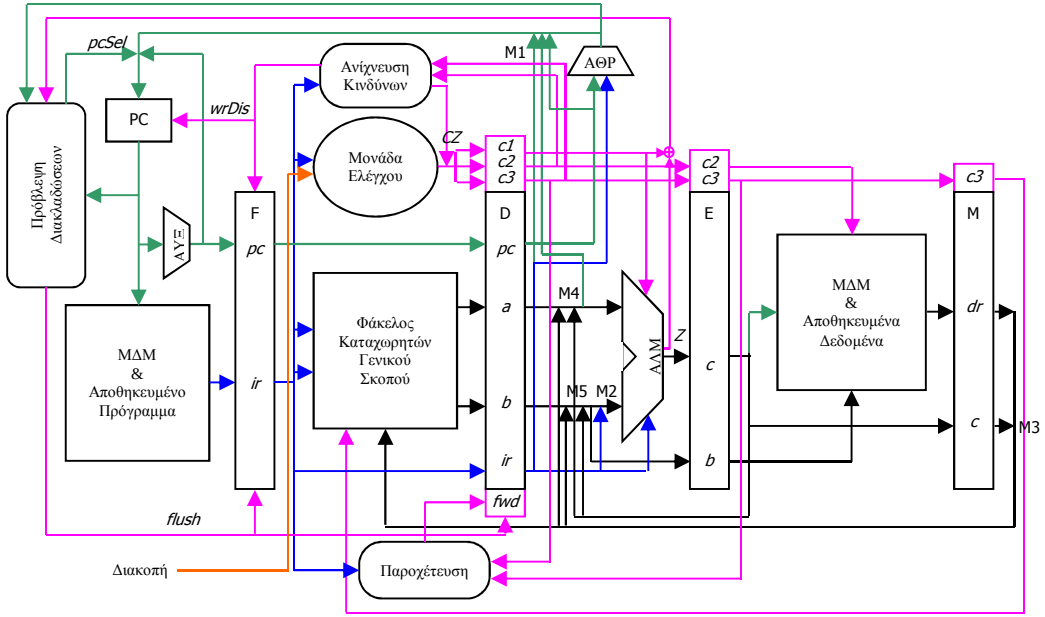
pcSel
PC
wrDis
Ανίχνευση Κινδύνων
M1
ΑΘΡ
Μονάδα Ελέγχου
CZ
c1
c2
c3
Πρόβλεψη Διακλαδώσεων
ΑΥΞ
F
pc
ir
D
a
b
fwd
E
c
M
dr
ΜΔΜ & Αποθηκευμένο Πρόγραμμα
Φάκελος Καταχωρητών Γενικού Σκοπού
M4
M5
M2
ΑΛΜ
Z
ΜΔΜ & Αποθηκευμένα Δεδομένα
M3
flush
Διακοπή
Παροχέτευση

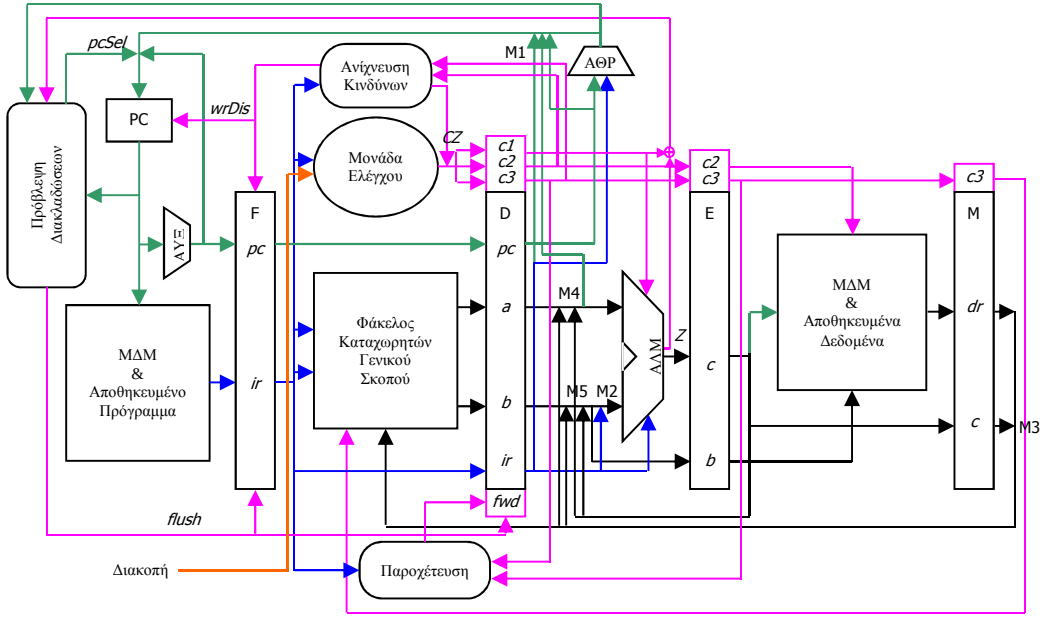
pcSel
PC
wrDis
Ανίχνευση Κινδύνων
M1
ΑΘΡ
Μονάδα Ελέγχου
CZ
c1
c2
c3
Πρόβλεψη Διακλαδώσεων
ΑΥΞ
F
pc
ir
D
a
b
fwd
E
c
M
dr
ΜΔΜ & Αποθηκευμένο Πρόγραμμα
Φάκελος Καταχωρητών Γενικού Σκοπού
M4
M5
M2
ΑΛΜ
Z
ΜΔΜ & Αποθηκευμένα Δεδομένα
M3
flush
Διακοπή
Παροχέτευση